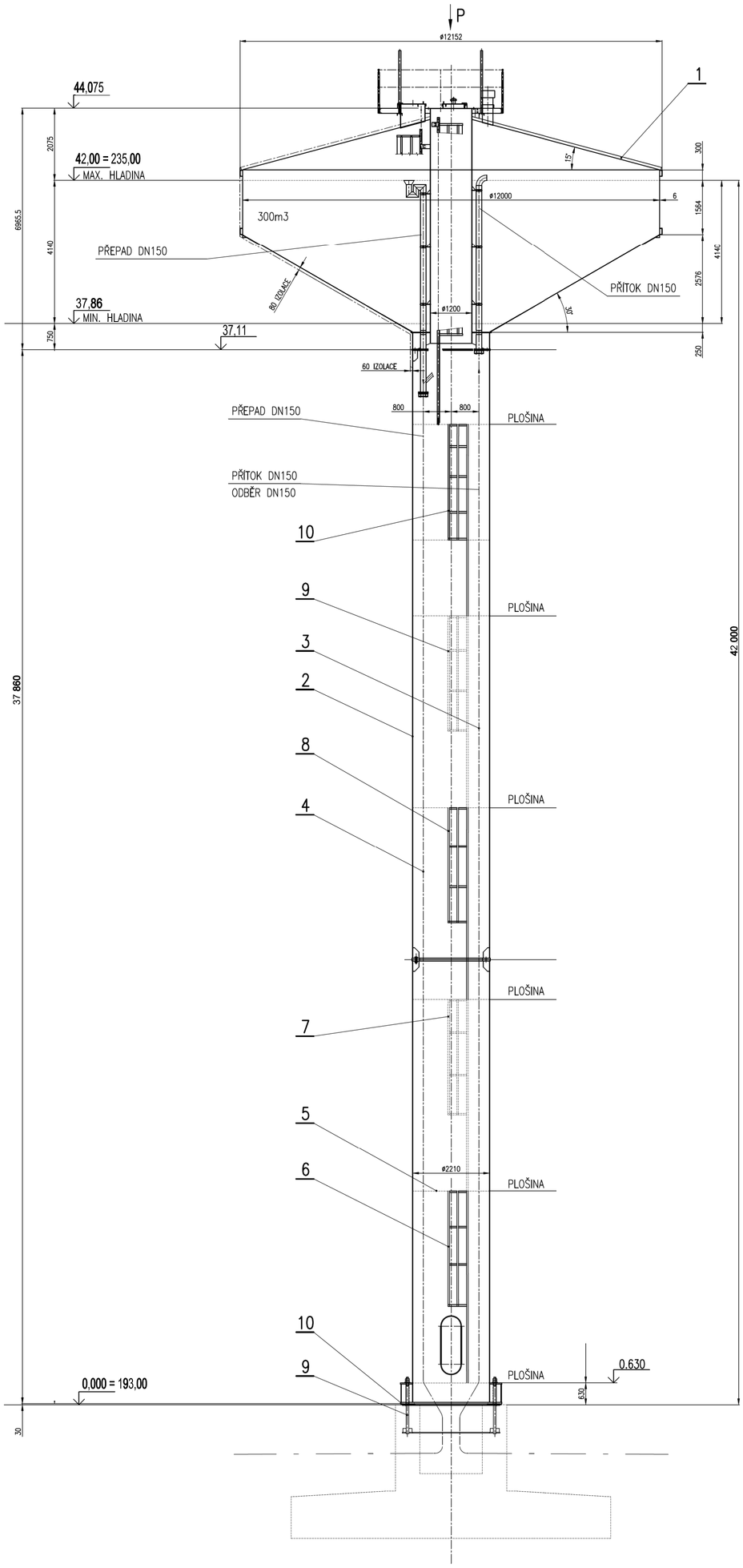

B–B
M 1:25

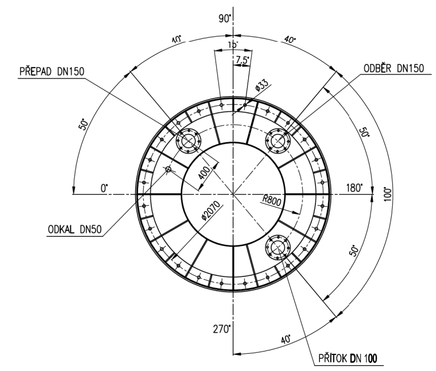

C–C
M 1:25

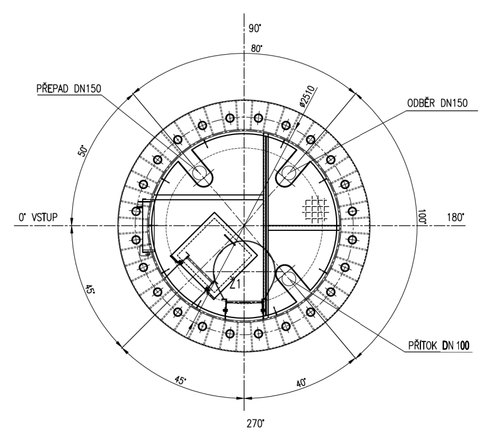

A–A

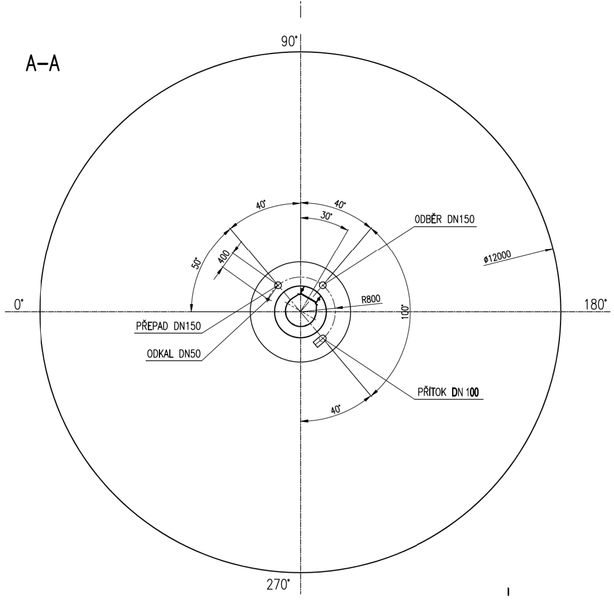

Revize	Popis revize	Datum revize
–	–	–

AQUA PROCON s.r.o.
Projektová a inženýrská společnost
Palackého tř. 12, 612 00 Brno
tel.: +420 541 426 011
E-mail: info@aquaprocon.cz
www.aquaprocon.cz

Vedoucí projektu	Ing. Petr Baránek
Vedoucí dílčího projektu	
Zodpovědný projektant	Ing. Roman Wognitsch
Vypracoval	Ing. Roman Wognitsch
Kontroloval	Ing. Petr Baránek

Investor	Obec Strachotice
Objednatel	Obec Strachotice

Formát	4A4	Měřítko	1:100	Stupeň	ZD	Datum	09/2020	Zakázkové číslo	1447716-18

Projekt

ZAJIŠTĚNÍ KVALITY PITNÉ VODY PRO OBEC STRACHOTICE

D - DOKUMENTACE OBJEKTŮ A TECHNICKÝCH A TECHNOLOG. ZAŘÍZENÍ
D.1 - DOKUMENTACE STAVEBNÍHO NEBO INŽENÝRSKÉHO OBJEKTU
D.1.1 - STAVEBNÍ OBJEKTY
D.1.1.3 - SO 05 VĚŽOVÝ VDJ STRACHOTICE

Souprava

Příloha	Číslo přílohy	Revize
VDJ STRACHOTICE	D.1.1.3.2	0